# MNTD

## Modelo de pre-ajuste y "click"
## Atornillador dinamométrico con marcador

**PATENTE PENDIENTE**

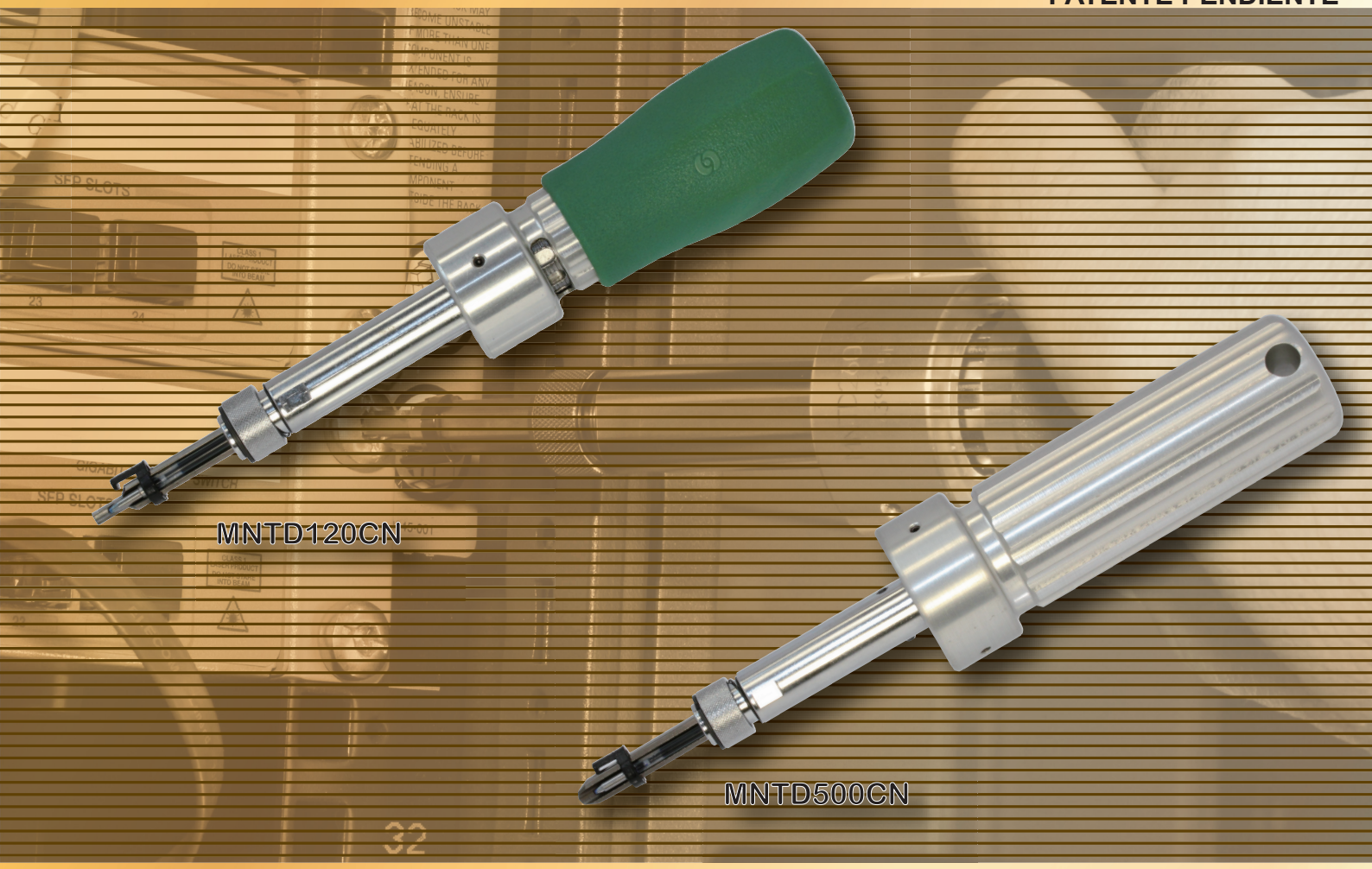


- **El primer destornillador dinamométrico con marcador del mundo**
- **Marcaje claro en la cabeza del tornillo para prevenir errores por omisión**
- **Marcaje en los tornillos cuando cada proceso de apriete se completa**
- **Para una gran variedad de tornillos pequeños de cabeza plana y de cabeza troncocónica**
- **Adecuado para el apriete frecuente y repetitivo con un valor predeterminado de par de apriete**

Tornillo de cabeza plana M4

Tornillo de cabeza troncocónica M4

Your Torque Partner TOHNICHI

Dirección de carga

# Atornillador dinamométrico con marcador
# MNTD

## Características

- Las marcas claras en los tornillos pueden señalar la evidencia de que los tornillos se han apretado de forma segura
- Sustitución sencilla con marcador desechable
- Aprox. 1.000 disparos por marcador
- Se encuentran disponibles un total de 7 tipos de puntas hexagonales y phillips
- Existe la posibilidad de realizar un sistema de inspección con cámara CCD
- Adecuado para el ensamblaje de equipos de precisión mediante un mecanismo no rotativo

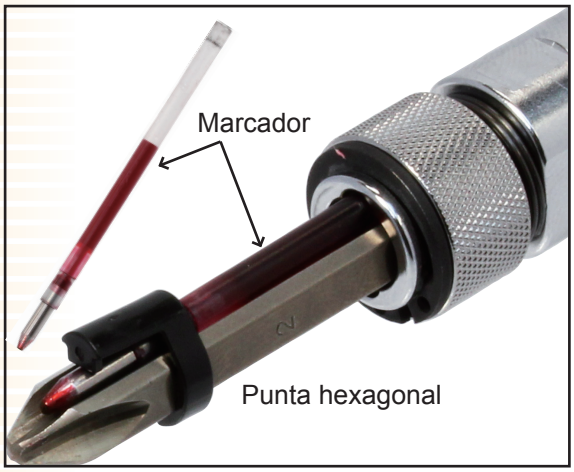


## Usos varios

### Para conmutadores

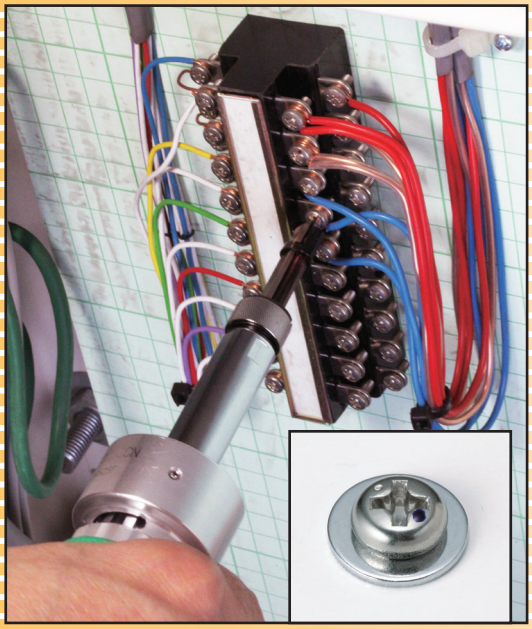

Tornillo con cabeza de estrella M4 con marcador azul

**Disponible para tornillos con cabeza troncocónica, plana y de anillado.**
**Adecuado para apretar elementos en lugares con espacio limitado.**

## Marcaje de pruebas

Tornillo de cabeza plana de acero inoxidable

Tornillo de cabeza troncocónica de acero inoxidable

Tornillo de cabeza de vaso hexagonal bañado en cromo

Tornillo de cabeza de anillado de acero inoxidable

Tornillo troncocónico bañado en cromo trivalente

Tornillo de cabeza plana hexagonal bañado en cromo trivalente

### Para ensamblaje estándar

Perno con cabeza de vaso hexagonal M4 con marcador rojo

### Para comunicación del aparato

Tornillo con cabeza de fijación con marcador azul

## Especificaciones

■ Punta Tohnichi original, vendida por separado

[mm]

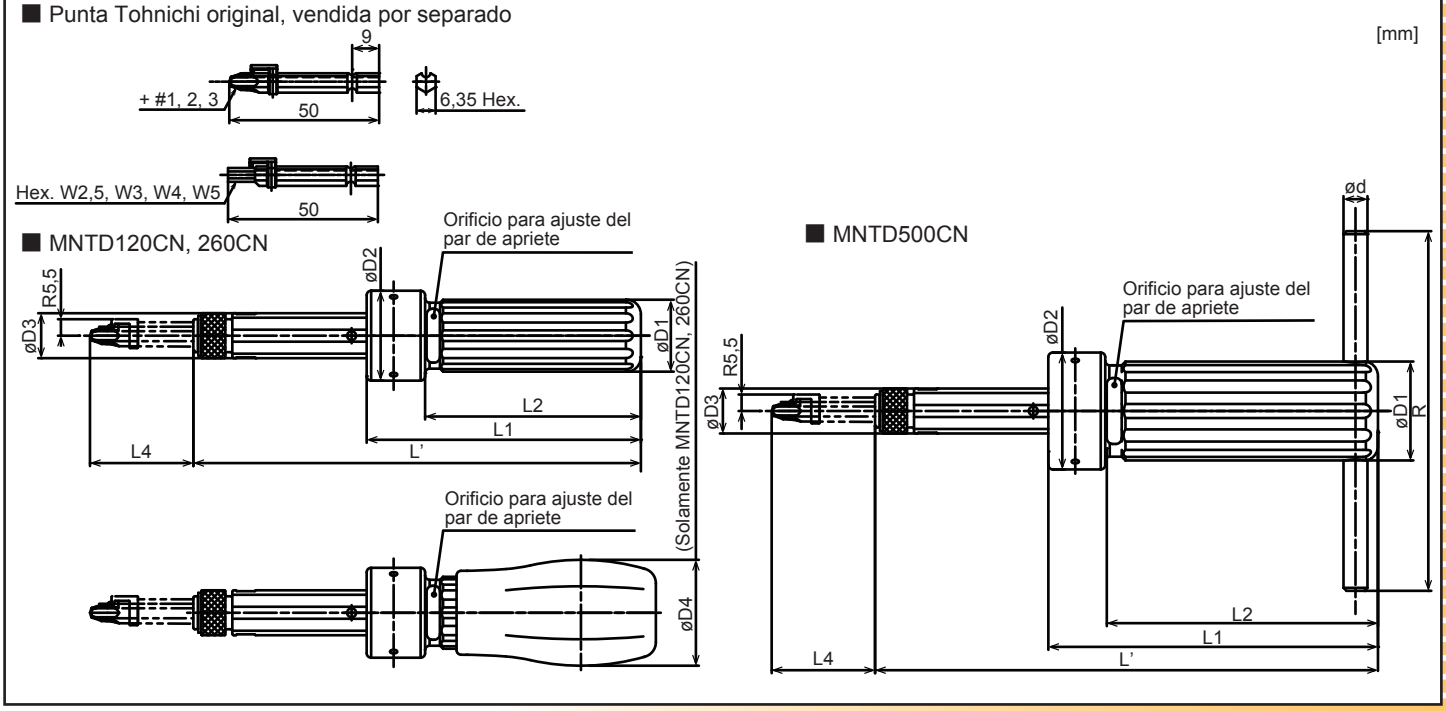


Precisión +/-3%

| Modelo | Rango cN•m | Rango kgf•cm | Rango lbf•in | L' | D1 | D2 | D3 | D4 | L1 | L2 | L4 | d | R |
|---|---|---|---|---|---|---|---|---|---|---|---|---|---|
| MNTD120CN | 40-120 | 4-12 | 4-10 | 150 | 24 | 30 | | 33 | 91,5 | 72 | | - | - |
| MNTD260CN | 100-260 | 10-26 | 10-22 | 152 | 30,5 | 36,5 | 15 | 41 | 94 | 74,5 | 34,5 | - | - |
| MNTD500CN | 200-500 | 20-50 | 20-40 | 168 | 33 | 39 | | - | 110 | 91 | | 8 | 120 |

**Nota**
- La punta y el marcador especialmente diseñados requieren el uso de MNTD.
  No se encuentran disponibles para su uso una punta y un marcador estándares disponibles en el mercado.
- Aplicable para el tornillos cuyo diámetro de cabeza sea de ø5,5 mm o superior.
- No se encuentra disponible para tornillos hexagonales.
- Los tornillos oscuros no son adecuados para el marcaje MNTD.

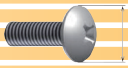

Más de ø5,5 mm

**Incluyendo accesorios**

MNTD500CN con herramienta de apriete auxiliar. MNTD120CN y 260CN con sujeción de resina.

## Accesorios opcionales

### Broca especialmente diseñada, phillips

| Artículo Nº | Tamaño | Tornillos aplicables |
|---|---|---|
| 1601 | #1 | M2,5, (M3)* |
| 1602 | #2 | M3, M4, M5 |
| 1603 | #3 | M6 |

* Tornillo de cabeza de anillado

Artículo Nº 1601

### Broca especialmente diseñada, hexagonal

| Artículo Nº | Tamaño | Tornillos aplicables |
|---|---|---|
| 1611 | W2,5 | M3 |
| 1612 | W3 | M4 |
| 1613 | W4 | M5 |
| 1614 | W5 | M6 |

Artículo Nº 1611

### Preajustar llave fija de gancho

| Artículo Nº | Modelo aplicable |
|---|---|
| 52 | MNTD120CN |
| 53 | MNTD260CN |
| 54 | MNTD500CN |

Artículo Nº 52

### Marcador

| Artículo Nº | Descripción |
|---|---|
| 1621 | Marcador rojo, 10 pzas/paquete |
| 1622 | Marcador rojo, 100 pzas/paquete |
| 1623 | Marcador azul, 10 pzas/paquete |
| 1624 | Marcador azul, 100 pzas/paquete |

* Marcador desechable vendido en paquetes

Marcador azul MNTD

### Sujeción de resina de color

| Color | Naranja | Gris | Negro | Verde | Rojo | Azul | Naranja | Gris | Negro | Verde | Rojo | Azul |
|---|---|---|---|---|---|---|---|---|---|---|---|---|
| Artículo Nº | 850 | 851 | 852 | 853 | 854 | 855 | 856 | 857 | 858 | 859 | 860 | 861 |
| Modelo aplicable | MNTD120CN | | | | | | MNTD260CN | | | | | |

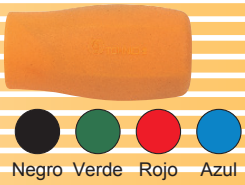

## Productos relacionados

### RTDLS/RNTDLS Atornillador dinamométrico a prueba de error (por cable)

Dirección de carga

Establece un sistema de interbloqueo en la línea de ensamblaje a través de la conexión de una señal de compleción de apriete a dispositivos externos.

RTDLS120CN

RNTDLS500CN

RoHS

Precisión +/-3%

| Modelo | Min.-Max. | 1 Grad. |
|---|---|---|
| | cN•m | |
| RTDLS120CN | 20-120 | 1 |
| RTDLS260CN | 60-260 | 2 |
| RTDLS500CN | 100-500 | 5 |
| RNTDLS120CN | 40-120 | |
| RNTDLS260CN | 100-260 | - |
| RNTDLS500CN | 200-500 | |

### RTDFH/RNTDFH Atornillador dinamométrico a prueba de error (sin cableado)

Dirección de carga

Establece un sistema a prueba de errores inalámbrico, adoptando un sistema de salto de frecuencia altamente fiable.

RTDFH120CN

RNTDFH500CN

RoHS

IEC 61340-5-1:2007

**Equipamiento estándar**

Receptor R-FH256

4 puertos E/S I/O-FH256

Caja de ajustes SB-FH256

| Modelo | RTDFH256/RNTDFH256 |
|---|---|
| Banda de frecuencia | 2,4GHz (de 2,402 a 2,479GHz, intervalo de 1MHz, 78 tipos) |
| Sistema de comunicación | Distribución del espectro (sistemas de salto de frecuencia) |
| Sistema de modulación | GFSK |
| Velocidad de modulación | 1Mbps |
| Canal de grupo | Gr (de 000 a 255) |
| ID | 3 dígitos (de 000 a 999), 7 dígitos (alfanumérico) |
| Batería | Batería tipo moneda CR2032 CD3V |
| Distancia de comunicación | Aprox. de 10 a 20 m |

Precisión +/-3%

| Modelo | Min.-Max. | 1 Grad. |
|---|---|---|
| | cN•m | |
| RTDFH120CN | 20-120 | 1 |
| RTDFH260CN | 60-260 | 2 |
| RTDFH500CN | 100-500 | 5 |
| RNTDFH120CN | 40-120 | |
| RNTDFH260CN | 100-260 | - |
| RNTDFH500CN | 200-500 | |

Los modelos RTDFH/RNTDFH requieren el certificado de equipamiento inalámbrico de su país.
Póngase en contacto con Tohnichi para el estado de la adquisición del certificado de equipo inalámbrico.

## Equipamiento de calibración

### TDT3-G Potenciómetro para atornilladores dinamométricos

Dirección de carga

TDT600CN3-G

RoHS

CE

Comprobador dinamométrico digital de alta precisión con dispositivo de carga que elimina errores de medición.

Precisión +/-1%

| Modelo | Min.-Max. | 1 Grad. | Min.-Max. | 1 Grad. | Min.-Max. | 1 Grad. |
|---|---|---|---|---|---|---|
| | cN•m | cN•m | kgf•cm | kgf•cm | lbf•in | lbf•in |
| TDT60CN3-G | 2-60 | 0,005 | 0,2-6 | 0,0005 | 0,2-5 | 0,0005 |
| | | | | | | |
| TDT600CN3-G | 20-600 | 0,05 | 2-60 | 0,005 | 2-50 | 0,005 |

YouTube **Hay películas sobre el producto disponibles. Visite Tohnichi TV.**
**https://www.youtube.com/c/TohnichiTV**


TOHNICHI MFG. CO., LTD.
URL http://tohnichi.jp
E-mail overseas@tohnichi.co.jp
N.V. TOHNICHI EUROPE S.A.
E-mail tohnichi-europe@tohnichi.co.jp
TOHNICHI AMERICA CORP.
URL http://www.tohnichi.com
E-mail inquiry@tohnichi.com
TOHNICHI SHANGHAI MFG. CO., LTD.
URL http://www.tohnichi-sh.com
E-mail sales@tohnichi-sh.com


Your Torque Partner
TOHNICHI

1000.15.10.L